**IT -** DISPOSITIVO AD INVERTER PER IL CONTROLLO DI ELETTROPOMPE. AVVIA ED ARRESTA LA POMPA AUTOMATICAMENTE E MODULA I GIRI DEL MOTORE ELETTRICO IN FUNZIONE DELLA RICHIESTA DI ACQUA DALL'IMPIANTO MANTENENDO LA PRESSIONE COSTANTE. PROTEGGE LA POMPA DA ANOMALIE NELL'IMPIANTO (MANCANZA ACQUA, TENSIONE ANOMALA, TEMPERATURA ELEVATA, SOVRACCARICO DI CORRENTE, PRESSIONE ECCESSIVA, AVVIAMENTI CONTINUI).
**EN -** INVERTER DEVICE FOR ELECTRIC PUMP CONTROL. IT STARTS AND STOPS THE PUMP AUTOMATICALLY AND ADJUSTS THE ELECTRIC MOTOR RPM ACCORDING TO SYSTEM WATER REQUIREMENTS, WHILE MAINTAINING PRESSURE CONSTANT. IT PROTECTS THE PUMP FROM SYSTEM FAULTS (DRY RUNNING, INCORRECT VOLTAGE RATING, HIGH TEMPERATURE, CURRENT OVERLOAD, EXCESSIVE PRESSURE, REPEATED STARTS).
**F -** ONDULEUR POUR LE CONTRÔLE DES ÉLECTROPOMPES. IL DÉMARRE ET ARRÊTE AUTOMATIQUEMENT LA POMPE ET MODULE LES TOURS DU MOTEUR ÉLECTRIQUE EN FONCTION DE LA DEMANDE D'EAU DE L'INSTALLATION TOUT EN MAINTENANT UNE PRESSION CONSTANTE. PROTÈGE LA POMPE EN CAS DES ANOMALIE DANS L'INSTALLATION (MANQUE D'EAU, TENSION ANORMALE, HAUTE TEMPÉRATURE, SURCHARGE, PRESSION EXCESSIVE, DÉMARRAGES CONTINUS).
**AR -** جهاز بعجول عاكس للتحكم في المضخات الكهربائية. يقوم بتشغيل وإيقاف المضخة بشكل أوتوماتيكي ويقوم بتعديل عدد لفات المحرك الكهربي وفقا لكمية المياه المطلوبة في شبكة المياه مع المحافظة على ثبات مستوى الضغط. يحمي المضخة عند حدوث خلل في شبكة التشغيل (انقطاع المياه أو خلل في تردد التيار الكهربي أو ارتفاع درجة الحرارة أو الأحمال الكهربائية المفرطة أو التشغيل المستمر).
**DE -** VORRICHTUNG MIT INVERTERTECHNOLOGIE ZUR EIN- UND AUSSCHALTUNG VON ELEKTROPUMPEN. SIE SCHALTET DIE PUMPE AUTOMATISCH EIN UND AUS UND MODULIERT DIE DREHZAHL DES ELEKTROMOTORS IN FUNKTION DER WASSERANFRAGE DER ANLAGE UNTER AUFRECHTERHALTUNG EINES KONSTANTEN DRUCKS. SIE SCHÜTZT DIE PUMPE VOR ANLAGENSTÖRUNGEN (TROCKENLAUF, ANOMALE SPANNUNG, ÜBERTEMPERATUR, ÜBERSTROM, ÜBERDRUCK, STÄNDIGE NEUSTARTS).
**RU -** ИНВЕРТОРНОЕ УСТРОЙСТВО ДЛЯ УПРАВЛЕНИЯ ЭЛЕКТРОНАСОСАМИ. АВТОМАТИЧЕСКИ ЗАПУСКАЕТ И ОСТАНАВЛИВАЕТ НАСОС И МОДУЛИРУЕТ ОБОРОТЫ ЭЛЕКТРОДВИГАТЕЛЯ В СООТВЕТСТВИИ С ПОТРЕБНОСТЬЮ ВОДЫ В СИСТЕМЕ, ПОДДЕРЖИВАЯ ПОСТОЯННОЕ ДАВЛЕНИЕ. ЗАЩИЩАЕТ НАСОС ОТ СИСТЕМНЫХ НЕПОЛАДОК (ОТСУТСТВИЕ ВОДЫ, АНОМАЛЬНОЕ НАПРЯЖЕНИЕ, ВЫСОКАЯ ТЕМПЕРАТУРА, ПЕРЕГРУЗКА ПО ТОКУ, ИЗБЫТОЧНОЕ ДАВЛЕНИЕ, ПОСТОЯННЫЕ ПУСКИ).
**PT -** DISPOSITIVO COM INVERSOR PARA O CONTROLO DE ELETROBOMBAS. EFETUA AS FUNÇÕES DE ARRANQUE E PARAGEM DA BOMBA AUTOMATICAMENTE E FAZ A MODULAÇÃO DAS ROTAÇÕES DO MOTOR ELÉTRICO DE ACORDO COM A EXIGÊNCIA DE ÁGUA DO SISTEMA, MANTENDO A PRESSÃO CONSTANTE. PROTEGE A BOMBA DE FALHAS NO SISTEMA (FALTA DE ÁGUA, FORÇA ANORMAL, TEMPERATURA ELEVADA, SOBRECARGA DE CORRENTE, PRESSÃO EXCESSIVA, ARRANQUES CONTÍNUOS).
**SRB -** INVERTER ZA KONTROLU ELEKTROPUMPI, AUTOMATSKI POKREĆE I ZAUSTAVLJA PUMPU I PODEŠAVA OBRTAJE ELEKTRO MOTORA U ODNOSU NA POTRAŽNJU VODE OD STRANE SISTEMA ODRŽAVAJUĆI STALNI PRITISAK. ŠTITI PUMPU OD ANOMALIJA POSTROJENJA (NEDOSTATAK VODE, NEPRAVILAN NAPON, POVIŠENA TEMPERATURA, PREOPTEREĆENJE STRUJE, PREVISOKI PRITISAK, STALNA POKRETANJA!)
**CZ -** ZAŘÍZENÍ S INVERTOREM PRO OVLÁDÁNÍ ELEKTRICKÝCH ČERPADEL. AUTOMATICKY SPOUŠTÍ A ZASTAVUJE ČERPADLO A MODULUJE OTÁČKY ELEKTRICKÉHO MOTORU PODLE POŽADAVKU NA VODU ZE SYSTÉMU A UDRŽUJE PŘITOM KONSTANTNÍ TLAK. CHRÁNÍ ČERPADLO PŘED ANOMÁLIEMI V SYSTÉMU (NEDOSTATEK VODY, ABNORMÁLNÍ NAPĚTÍ, VYSOKÁ TEPLOTA, PROUDOVÉ PŘETÍŽENÍ, NADMĚRNÝ TLAK, NEUSTÁLÁ SPOUŠTĚNÍ).
**RO -** DISPOZITIV CU INVERTOR PENTRU VERIFICAREA POMPELOR ELECTRICE. PORNEȘTE ȘI OPREȘTE POMPA ÎN MOD AUTOMAT ȘI MODULEAZĂ TURAȚIILE MOTORULUI ELECTRIC ÎN FUNCȚIE DE NECESARUL DE APĂ DIN INSTALAȚIE MENȚINÂND PRESIUNEA CONSTANTĂ. PROTEJEAZĂ POMPA DE ANOMALIILE DIN INSTALAȚIE (LIPSA APEI, TENSIUNEA ANORMALĂ, TEMPERATURA MARE, SUPRASARCINA DE CURENT, PRESIUNEA EXCESIVĂ, PORNIRILE CONTINUE).
**PL -** URZĄDZENIE Z FALOWNIKIEM DO STEROWANIA POMPAMI ELEKTRYCZNYMI. AUTOMATYCZNIE URUCHAMIA I ZATRZYMUJE POMPĘ ORAZ MODULUJE OBROTY SILNIKA ELEKTRYCZNEGO W ZALEŻNOŚCI OD ZAPOTRZEBOWANIA NA WODĘ Z SYSTEMU, UTRZYMUJĄC STAŁĄ WARTOŚĆ CIŚNIENIA. CHRONI POMPĘ PRZED ANOMALIAMI W SYSTEMIE (BRAK WODY, NIEPRAWIDŁOWE NAPIĘCIE, WYSOKA TEMPERATURA, PRZECIĄŻENIE PRĄDOWE, NADMIERNE CIŚNIENIE, POWTARZAJĄCE SIĘ URUCHAMIANIE).
**GR -** ΣΥΖΚΕΥΗ ME INVERTER (ΜΕΤΑΤΡΟΠΕΑ) ΓΙΑ ΤΟΝ ΕΛΕΓΧΟ ΗΛΕΚΤΡΙΚΩΝ ΑΝΤΛΙΩΝ. ΕΝΕΡΓΟΠΟΙΕΙ ΚΑΙ ΑΠΕΝΕΡΓΟΠΟΙΕΙ ΤΗΝ ΑΝΤΛΙΑ ΑΥΤΟΜΑΤΑ ΚΑΙ ΡΟΣΑΡΜΟΖΕΙ ΤΙΣ ΣΤΡΟΦΕΣ ΤΟΥ ΗΛΕΚΤΡΙΚΟΥ ΜΟΤΕΡ ΑΝΑΛΟΓΑ ΜΕ ΤΟΝ ΠΡΟΜΗΘΕΥΤΗ ΣΤΑΘΕΡΗ ΤΗΝ ΠΙΕΣΗ. ΠΡΟΣΤΑΤΕΥΕΙ ΤΗΝ ΑΝΤΛΙΑ ΑΠΟ ΑΝΩΜΑΛΙΕΣ ΤΗΣ ΕΓΚΑΤΑΣΤΑΣΗΣ (ΕΛΛΕΙΨΗ ΝΕΡΟΥ, ΑΥΞΟΜΕΙΩΣΕΙΣ ΤΑΞΗΣ, ΑΥΞΗΜΕΝΗ ΘΕΡΜΟΚΡΑΣΙΑ, ΥΠΕΡΦΟΡΤΙΟΞΗ ΔΙΚΤΥΟΥ, ΥΠΕΡΒΟΛΙΚΗ ΠΙΕΣΗ, ΣΥΝΕΧΕΙΣ ΕΚΚΙΝΗΣΕΙΣ).
**UA -** ІНВЕРТОРНИЙ ПРИСТРІЙ ДЛЯ УПРАВЛІННЯ ЕЛЕКТРИЧНИМИ НАСОСАМИ. АВТОМАТИЧНО ЗАПУСКАЄ І ЗУПИНЯЄ НАСОС І МОДУЛЮЄ ОБЕРТИ ЕЛЕКТРОДВИГУНА ВІДПОВІДНО ДО ПОТРЕБИ ВОДИ В СИСТЕМІ, ПІДТРИМУЮЧИ ПОСТІЙНИЙ ТИСК. ЗАХИЩАЄ НАСОС ВІД АНОМАЛІЙ СИСТЕМИ (ВІДСУТНІСТЬ ВОДИ, АНОМАЛЬНА НАПРУГА, ВИСОКА ТЕМПЕРАТУРА, ПЕРЕВАНТАЖЕННЯ СТРУМУ, НАДМІРНИЙ ТИСК, БЕЗПЕРЕРВНІ ПУСКИ).
**SI -** NAPRAVA S FREKVENČNIM MENJALNIKOM ZA KRMILJENJE ELEKTRIČNIH ČRPALK, SAMODEJNO ZAŽENE IN ZAUSTAVI ČRPALKO TER PRILAGODI ŠTEVILO OBRATOV ELEKTRIČNEGA MOTORJA GLEDE NA POTREBE PO VODI V NAPELJAVI, TER PRI TEM SKRBI ZA KONSTANTEN PRITISK. ČRPALKO VARUJE PRED NEPRAVILNOSTMI V NAPELJAVI (POMANJKANJE VODE, NEPRAVILNA ELEKTRIČNA NAPETOST, VISOKA TEMPERATURA, TOKOVNA PREOBREMENITEV, PREVELIK PRITISK, NEPRESTANI ZAGONI).
**ES -** DISPOSITIVO POR INVERTER PARA EL CONTROL DE ELECTROBOMBAS. PONE EN MARCHA Y DETIENE LA BOMBA AUTOMÁTICAMENTE Y MODULA LAS REVOLUCIONES DEL MOTOR ELÉCTRICO SEGÚN LA DEMANDA DE AGUA DEL SISTEMA, MANTENIENDO LA PRESIÓN CONSTANTE. PROTEGE LA BOMBA CONTRA FALLOS EN EL SISTEMA (FALTA DE AGUA, TENSIÓN ANORMAL, ALTA TEMPERATURA, SOBRECARGA DE CORRIENTE, PRESIÓN EXCESIVA, ARRANQUES CONTINUOS).
**BG -** ИНВЕРТОРНО УСТРОЙСТВО ЗА ПРОВЕРКА НА ЕЛЕКТРИЧЕСКИ ПОМПИ. ВКЛЮЧИ И ИЗКЛЮЧИ АВТОМАТИЧНО ПОМПАТА И МОДУЛИРАЙ ОБОРОТИТЕ НА ЕЛЕКТРИЧЕСКИЯ МОТОР В ЗАВИСИМОСТ ОТ ЗАЯВКАТА ЗА ВОДА ОТ СЪОРЪЖЕНИЕТО (ЛИПСА НА ВОДА, АНОМАЛНО НАПРЕЖЕНИЕ, ВИСОКА ТЕМПЕРАТУРА, ПРЕТОВАРВАНЕ С ТОК, ПРЕКОМЕРНО НАЛЯГАНЕ, НЕПРЕКЪСНАТИ ВКЛЮЧВАНИЯ).

**IT -** I TEST EMC SONO STATI ESEGUITI SECONDO GLI STANDARD CITATI NELLA DICHIARAZIONE DI CONFORMITA' IN UNA DELLE CONDIZIONI TIPICHE DI IMPIEGO. SENSIBILI VARIAZIONI AI LIVELLI DI DISTURBI ELETTROMAGNETICI SI POSSONO VERIFICARE IN FUNZIONE DEL TIPO DI MOTORE INSTALLATO, DELLA LUNGHEZZA, TIPOLOGIA E DISPOSIZIONE DEI CAVI ELETTRICI. NEL CASO DI DISTURBI AD ALTRE APPARECCHIATURE CONTATTARE IL COSTRUTTORE PER EVENTUALI SOLUZIONI AGGIUNTIVE IDONEE A RIDURRE LE INTERFERENZE.
**EN -** EMC TESTS WERE PERFORMED ACCORDING TO THE STANDARDS MENTIONED IN THE CE DECLARATION OF CONFORMITY IN A TYPICAL CONDITION OF USE. CONSIDERABLE CHANGES IN THE LEVELS OF ELECTROMAGNETIC DISTURBANCES MAY OCCUR DEPENDING ON THE TYPE OF MOTOR INSTALLED, LENGTH, TYPE AND LAYOUT OF THE ELECTRICAL CABLES. IN THE EVENT OF DISTURBANCE CAUSED TO OTHER EQUIPMENT, CONTACT THE MANUFACTURER FOR SOLUTIONS AIMED AT REDUCING INTERFERENCE.
**F -** LES ESSAIS EMC ONT ÉTÉ EFFECTUÉS SELON LES NORMES CITÉES DANS LA DÉCLARATION DE CONFORMITÉ DANS L'UNE DES CONDITIONS D'UTILISATION TYPES. LES PERTURBATIONS ÉLECTROMAGNÉTIQUES PEUVENT VARIER SENSIBLEMENT EN FONCTION DU TYPE DE MOTEUR INSTALLÉ, DE LA LONGUEUR, DU TYPE ET DE LA DISPOSITION DES CÂBLES ÉLECTRIQUES. EN CAS DE PERTURBATIONS SUBIES PAR D'AUTRES APPAREILS, CONTACTER LE FABRICANT EN VUE DE RECHERCHER DES SOLUTIONS PERMETTANT DE RÉDUIRE LES INTERFÉRENCES.
**AR -** وفقا للمعايير القياسية المذكورة في شهادة المطابقة للمواصفات الأوروبية في حالات التشغيل النموذجية المعيارية. يمكن أن تكون هناك بعض الاختلافات البسيطة في مستويات التداخلات الكهرومغناطيسية وفقا لنوع المحرك الموجود وطول الكابلات الكهربائية ونوعها ومدى تجهيزها. عند التسبب في إحداث اضطرابات لأجهزة أخرى يرجى الاتصال بالشركة المصنعة للبحث عن الحلول الممكنة المناسبة لخفض مستوى هذه التداخلات. إجراء فحوصات EMC
**DE -** DIE EMV-TESTS WURDEN NACH DEN IN DER KONFORMITÄTSERKLÄRUNG GENANNTEN STANDARDS IN EINER DER TYPISCHEN EINSATZBEDINGUNGEN DURCHGEFÜHRT. MERKBARE VARIATIONEN DER ELEKTROMAGNETISCHEN STÖRUNGSNIVEAUS KÖNNEN SICH IN FUNKTION DER ART DES INSTALLIERTEN MOTORS, DER LÄNGE, TYPOLOGIE UND ANORDNUNG DER STROMKABEL ERGEBEN. IM FALLE VON STÖRUNGEN AN ANDEREN GERÄTEN IST MIT DEM HERSTELLER KONTAKT AUFZUNEHMEN, UM MÖGLICHERWEISE ZUSÄTZLICHE GEEIGNETE LÖSUNGEN ZUR REDUZIERUNG DER INTERFERENZEN ZU BESTIMMEN.
**RU -** ИСПЫТАНИЯ EMC ПРОВОДИЛИСЬ В СООТВЕТСТВИИ СО СТАНДАРТАМИ, УКАЗАННЫМИ В ДЕКЛАРАЦИИ О СООТВЕТСТВИИ В ОДНОМ ИЗ ТИПИЧНЫХ УСЛОВИЙ ИСПОЛЬЗОВАНИЯ. ЗНАЧИТЕЛЬНЫЕ РАЗЛИЧИЯ В УРОВНЯХ ЭЛЕКТРОМАГНИТНЫХ ПОМЕХ МОГУТ ВОЗНИКАТЬ В ЗАВИСИМОСТИ ОТ ТИПА УСТАНОВЛЕННОГО ДВИГАТЕЛЯ, ДЛИНЫ, ТИПА И РАСПОЛОЖЕНИЯ ЭЛЕКТРИЧЕСКИХ КАБЕЛЕЙ. В СЛУЧАЕ ПОМЕХ ДЛЯ ДРУГОГО ОБОРУДОВАНИЯ, СВЯЖИТЕСЬ С ПРОИЗВОДИТЕЛЕМ ДЛЯ ЛЮБЫХ ДОПОЛНИТЕЛЬНЫХ РЕШЕНИЙ, ПОДХОДЯЩИХ ДЛЯ УМЕНЬШЕНИЯ ПОМЕХ.
**PT -** OS TESTES EMC FORAM FEITOS EM CONFORMIDADE COM AS NORMAS REFERIDAS NA DECLARAÇÃO DE CONFORMIDADE, EM CONDIÇÕES NORMAIS DE UTILIZAÇÃO. SENSÍVEIS VARIAÇÕES DOS NÍVEIS DE ELETROMAGNÉTICAS PODEM OCORRER DE ACORDO COM O TIPO DE MOTOR INSTALADO, COMPRIMENTO, TIPO E DISPOSIÇÃO DOS CABOS ELÉTRICOS. EM CASO DE PERTURBAÇÕES DE OUTROS APARELHOS, CONTACTE O FABRICANTE PARA OUTRAS SOLUÇÕES QUE POSSAM REDUZIR AS INTERFERÊNCIAS.
**SRB -** EMC TESTIRANJE JE IZVRŠENO PREMA STANDARDIMA NAVEDENIM U DEKLARACIJI O USAGLAŠENOSTI U JEDNOM OD TIPIČNIH USLOVA UPOTREBE, OSETLJIVE PROMENE NA NIVOU ELEKTROMAGNETNIH SMETNJI MOGU NASTATI U ZAVISNOSTI OD VRSTE UGRAĐENOG MOTORA, DUŽINE, TIPOLOGIJE I RASPOREDA ELEKTRIČNIH KABLOVA, U SLUČAJU SMETNJI NA DRUGIM UREĐAJIMA KONTAKTIRATI PROIZVOĐAČA ZA EVENTUALNA DODATNA REŠENJA POGODNA ZA SMANJENJE SMETNJI.
**CZ -** ZKOUŠKY EMC BYLY PROVEDENY PODLE NOREM UVEDENÝCH V PROHLÁŠENÍ O SHODĚ V JEDNÉ Z TYPICKÝCH PODMÍNEK POUŽITÍ. CITLIVÉ ZMĚNY ÚROVNÍ ELEKTROMAGNETICKÝCH RUŠENÍ MOHOU NASTAT PODLE TYPU NAINSTALOVANÉHO MOTORU, DÉLKY, TYPU A USPOŘÁDÁNÍ ELEKTRICKÝCH KABELŮ. V PŘÍPADĚ RUŠENÍ OSTATNÍCH PŘÍSTROJŮ SE OBRAŤTE NA VÝROBCE, ABYSTE NALEZLI PŘÍPADNÁ DALŠÍ ŘEŠENÍ VHODNÁ PRO SNÍŽENÍ RUŠIVÝCH VLIVŮ.
**RO -** TESTELE EMC S-AU REALIZAT CONFORM STANDARDELOR MENȚIONATE ÎN DECLARAȚIA DE CONFORMITATE ÎN UNA DIN CONDIȚIILE TIPICE DE UTILIZARE. MODIFICĂRILE SENSIBILE LA NIVELUL INTERFERENȚELOR ELECTROMAGNETICE SE POT VERIFICA DUPĂ TIPUL DE MOTOR INSTALAT, LUNGIME, TIPOLOGIE ȘI ARANJAREA CABLURILOR ELECTRICE. ÎN CAZUL INTERFERENȚELOR LA ALTE ECHIPAMENTE, CONTACTAȚI PRODUCĂTORUL PENTRU SOLUȚIILE SUPLIMENTARE POSIBILE ADAPTATE PENTRU REDUCEREA INTERFERENȚELOR.
**PL -** BADANIA EMC ZOSTAŁY PRZEPROWADZONE ZGODNIE Z NORMAMI WYMIENIONYMI W DEKLARACJI ZGODNOŚCI, W JEDNYM Z TYPOWYCH WARUNKÓW UŻYTKOWANIA. W ZALEŻNOŚCI OD RODZAJU ZAMONTOWANEGO SILNIKA ORAZ DŁUGOŚCI, RODZAJU I ROZMIESZCZENIA PRZEWODÓW ELEKTRYCZNYCH, MOGĄ WYSTĄPIĆ ZNACZNE RÓŻNICE W POZIOMIE ZAKŁÓCEŃ ELEKTROMAGNETYCZNYCH. W PRZYPADKU WYSTĄPIENIA ZAKŁÓCEŃ W INNYCH URZĄDZENIACH NALEŻY SKONTAKTOWAĆ SIĘ Z PRODUCENTEM W CELU UZYSKANIA DODATKOWYCH ROZWIĄZAŃ, ODPOWIEDNICH DO ZMNIEJSZENIA ZAKŁÓCEŃ.
**GR -** ΟΙ ΔΟΚΙΜΕΣ ΗΜΣ ΕΧΟΥΝ ΓΙΝΕΙ ΣΥΜΦΩΝΑ ΜΕ ΤΑ ΠΡΟΤΥΠΑ ΠΟΥ ΑΝΑΦΕΡΟΝΤΑΙ ΣΤΗ ΔΗΛΩΣΗ ΣΥΜΜΟΡΦΩΣΗΣ, ΣΕ ΜΙΑ ΑΠΟ ΤΙΣ ΣΥΝΗΘΕΙΣ ΚΑΤΑΣΤΑΣΕΙΣ ΧΡΗΣΗΣ. ΕΝΔΕΧΕΤΑΙ ΝΑ ΠΑΡΟΥΣΙΑΣΤΟΥΝ ΔΙΑΦΟΡΟΠΟΙΗΣΕΙΣ ΣΤΑ ΕΠΙΠΕΔΑ ΗΛΕΚΤΡΟΜΑΓΝΗΤΙΚΩΝ ΔΙΑΤΑΡΑΧΩΝ, ΑΝΑΛΟΓΑ ΜΕ ΤΟΝ ΤΥΠΟ ΜΟΤΕΡ ΠΟΥ ΕΧΕΙ ΕΓΚΑΤΑΣΤΑΘΕΙ, ΤΟ ΜΗΚΟΣ, ΤΟΝ ΤΥΠΟ ΚΑΙ ΤΗ ΔΙΑΤΑΞΗ ΤΩΝ ΚΑΛΩΔΙΩΝ ΡΕΥΜΑΤΟΣ. ΣΕ ΠΕΡΙΠΤΩΣΗ ΔΙΑΤΑΡΑΧΩΝ ΣΕ ΑΛΛΕΣ ΣΥΣΚΕΥΕΣ, ΕΠΙΚΟΙΝΩΝΗΣΤΕ ΜΕ ΤΟΝ ΚΑΤΑΣΚΕΥΑΣΤΗ ΓΙΑ ΤΥΧΟΝ ΣΥΜΠΛΗΡΩΜΑΤΙΚΕΣ ΛΥΣΕΙΣ ΓΙΑ ΤΗ ΜΕΙΩΣΗ ΤΩΝ ΠΑΡΕΜΒΟΛΩΝ.
**UA -** ВИПРОБОВУВАННЯ EMC ПРОВОДИЛИ ВІДПОВІДНО ДО СТАНДАРТІВ, ЗАЗНАЧЕНИХ У ДЕКЛАРАЦІЇ ВІДПОВІДНОСТІ, В ОДНОМУ З ТИПОВИХ УМОВ ВИКОРИСТАННЯ. МОЖЛИВІ ЗНАЧНІ ЗМІНИ РІВНІВ ЕЛЕКТРОМАГНІТНИХ ПОРУШЕНЬ ЗАЛЕЖНО ВІД ТИПУ ВСТАНОВЛЕНОГО ДВИГУНА, ДОВЖИНИ, ТИПУ ТА РОЗТАШУВАННЯ ЕЛЕКТРИЧНИХ КАБЕЛІВ. У РАЗІ ВИНИКНЕННЯ ЗАВАД ДЛЯ ІНШОГО ОБЛАДНАННЯ, ЗВЕРНІТЬСЯ ДО ВИРОБНИКА ЩОДО БУДЬ-ЯКИХ ДОДАТКОВИХ РІШЕНЬ, ПРИДАТНИХ ДЛЯ ЗМЕНШЕННЯ ЗАВАД.
**SI -** PREIZKUSI EMC SO BILI IZVEDENI V SKLADU S STANDARDI, NAVEDENIMI V IZJAVI O SKLADNOSTI, IN V TIPIČNIH OKOLIŠČINAH ZA UPORABO. POJAVIJO SE LAHKO OBČUTNA ODSTOPANJA PRI ELEKTROMAGNETNIH MOTNJAH, KI SO ODVISNA OD NAMEŠČENEGA MOTORJA, DOLŽINE, TIPA IN RAZPOLAGANJA ELEKTRIČNIH KABLOV. V PRIMERU MOTENJ DRUGIH NAPRAV STOPITE V STIK S PROIZVAJALCEM ZA MOREBITNE DODATNE REŠITVE, USTREZNE ZA ZMANJŠANJE MOTENJ.
**ES -** LAS PRUEBAS DE EMC SE HAN REALIZADO DE ACUERDO CON LAS NORMAS MENCIONADAS EN LA DECLARACIÓN DE CONFORMIDAD EN UNA DE LAS CONDICIONES DE USO TÍPICAS. CAMBIOS SENSIBLES EN LOS NIVELES DE PERTURBACIONES ELECTROMAGNÉTICAS SE PUEDEN VERIFICAR SEGÚN EL TIPO DE MOTOR INSTALADO, LA LONGITUD, EL TIPO Y LA DISPOSICIÓN DE LOS CABLES ELÉCTRICOS. EN CASO DE PERTURBACIONES A OTROS EQUIPOS, PONERSE EN CONTACTO CON EL FABRICANTE PARA POSIBLES SOLUCIONES ADICIONAL ADECUADAS PARA REDUCIR LAS INTERFERENCIAS.
**BG -** ТЕСТОВЕТЕ EMC БЯХА НАПРАВЕНИ СПОРЕД СТАНДАРТИТЕ, ЦИТИРАНИ В ДЕКЛАРАЦИЯТА ЗА СЪОТВЕТСТВИЕ, ПРИ ЕДНО ОТ ТИПИЧНИТЕ УСЛОВИЯ НА УПОТРЕБА. В ЗАВИСИМОСТ ОТ ТИПА НА ИНСТАЛИРАНИЯ МОТОР, НА ДЪЛЖИНАТА, ТИПОЛОГИЯТА И

**IT -** INFORMAZIONI DI SICUREZZA
**EN -** SAFETY INFORMATION
**F -** INFORMATIONS DE SÉCURITÉ
**AR -** معلومات الأمان والسلامة
**DE -** SICHERHEITSINFORMATIONEN
**RU -** СВЕДЕНИЯ ПО БЕЗОПАСНОСТИ
**PT -** INFORMAÇÕES DE SEGURANÇA
**SRB -** INFORMACIJE O BEZBEDNOSTI
**CZ -** BEZPEČNOSTNÍ INFORMACE
**RO -** INFORMAȚII PRIVIND SIGURANȚA
**PL -** INFORMACJE DOTYCZĄCE BEZPIECZEŃSTWA
**GR -** ΠΛΗΡΟΦΟΡΙΕΣ ΑΣΦΑΛΕΙΑΣ
**UA -** ІНФОРМАЦІЯ ПРО БЕЗПЕКУ
**SI -** VARNOSTNE INFORMACIJE
**ES -** INFORMACIÓN DE SEGURIDAD
**BG -** ИНФОРМАЦИЯ ЗА БЕЗОПАСНОСТ

IT - Installazione riservata a professionisti specializzati
EN - Installation reserved to specialised professionals
F - Installation réservée à des professionnels action
AR - عملية التركيب مقصورة على الفنيين المحترفين والمتخصصين
DE - Die installation ist fachleuten vorbehalten
RU - Установку должен выполнять специализированный профессиональный персонал
PT - Instalação reservada a profissionais especializados
SRB - Instalaciju treba da obave specijalizovani stručnjaci
CZ - Instalace vyhrazena specializovaným odborníkům
RO - Operațiunile de instalare trebuie efectuate de profesioniști specializați
PL - Instalacja zastrzeżona dla wyspecjalizowanych profesjonalistów
GR - Η εγκατασταση πρεπει να γινεται απο ειδικευμενους επαγγελματιες
UA - Монтаж повинен виконуватися виключно фахівцями
SI - Nameščanje naj izvede specializiran strokovnjak
ES - Instalación reservada para profesionales especializados
BG - Инсталацията е запазена за специализирани професионалисти

IT - Rimuovere l'alimentazione elettrica prima di ogni intervento!
EN - Disconnect the electrical power supply before all works!
F - Couper l'alimentation électrique avant toute intervention
AR - افصل التيار الكهربي عن المضخة قبل إجراء أية عمليات عليها
DE - Die stromversorgung vor jedem eingriff trennen
RU - перед любыми действиями отключать электрическое питание
PT - Remova a alimentação elétrica antes de cada intervenção
SRB - Pre svake intervencije isključiti struju!
CZ - Před každým zásahem odpojte elektrické napájení
RO - Înaintea oricărei intervenții, deconectați alimentarea electrică
PL - Odłączyć zasilanie elektryczne przed każdą interwencją
GR - Διακοψτε την ηλεκτρικη τροφοδοσια πριν απο οποιαδηποτε παρεμβαση
UA - Перед проведенням будь-яких робіт відключити від електричної мережі
SI - Pred vsakim posegom izključite električno napajanje
ES - Cortar la alimentación eléctrica antes de cada operación
BG - Изключете електрическото захранване преди всички работи!

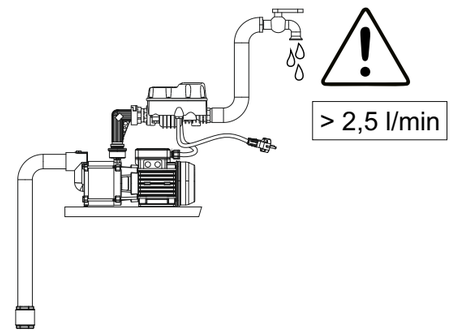


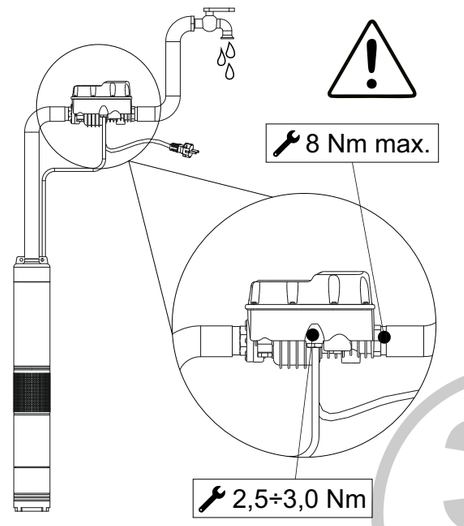


**IT -** O� ΟΔΗΓΙΕΣ ΑΥΤΟΥ ΤΟΥ ΤΥΠΟΥ ΕΙΝΑΙ ΔΙΑΘΕΣΙΜΕΣ ΜΟΝΟ ΣΕ ΕΠΑΓΓΕΛΜΑΤΙΕΣ ΕΓΚΑΤΑΣΤΑΣΗΣ
**EN -** THIS TYPE OF INSTRUCTIONS ARE AVAILABLE ONLY TO PROFESSIONAL INSTALLERS
**F -** CES INSTRUCTIONS SONT DESTINÉES UNIQUEMENT AUX INSTALLATEURS PROFESSIONNELS
**AR -** هذه التعليمات متاحة فقط للمركبين المحترفين
**DE -** DIESE ANLEITUNGEN SIND NUR FACHMÄNNISCHE INSTALLATEURE ZUGÄNGLICH
**RU -** ЭТИ ИНСТРУКЦИИ ДОСТУПНЫ ТОЛЬКО ПРОФЕССИОНАЛЬНЫМ УСТАНОВЩИКАМ
**PT -** ESTAS INSTRUÇÕES ESTÃO DISPONÍVEIS APENAS PARA INSTALADORES PROFISSIONAIS
**SRB -** OVE INSTRUKCIJE SU DOSTUPNE SAMO PROFESIONALNIM INSTALATERIMA
**CZ -** TYTO POKYNY JSOU DOSTUPNÉ POUZE PROFESNÍM INSTALATÉRŮM
**RO -** ACESTE INSTRUCȚIUNI SUNT DISPONIBILE NUMAI INSTALATORILOR PROFESIONIȘTI
**PL -** TE INSTRUKCJE DOSTĘPNE SĄ TYLKO DLA PROFESJONALNYCH INSTALATORÓW
**GR -** ΟΙ ΟΔΗΓΙΕΣ ΑΥΤΟΥ ΤΟΥ ΤΥΠΟΥ ΕΙΝΑΙ ΔΙΑΘΕΣΙΜΕΣ ΜΟΝΟ ΣΕ ΕΠΑΓΓΕΛΜΑΤΙΕΣ ΕΓΚΑΤΑΣΤΑΣΗΣ
**UA -** ЦІ ІНСТРУКЦІЇ ДОСТУПНІ ТІЛЬКИ ДЛЯ ПРОФЕСІЙНИХ ІНСТАЛЯТОРІВ
**SI -** TE NAVODILA SO NA VOLJO SAMO PROFESIONALNIM INSTALACIJAM
**ES -** ESTAS INSTRUCCIONES ESTÁN DISPONIBLES SOLO PARA INSTALADORES PROFESIONALES
**BG -** ТЕЗИ ИНСТРУКЦИИ СА ДОСТЪПНИ САМО ЗА ПРОФЕСИОНАЛНИ ИНСТАЛАТОРИ

**IT -** INSTALLAZIONE CON POMPA SOMMERSA O ESTERNA
**EN -** INSTALLATION WITH SUBMERSIBLE OR EXTERNAL PUMP
**F -** INSTALLATION AVEC POMPE IMMERGÉE OU EXTERNE
**AR -** التركيب مع مضخات غاطسة أو خارجية
**DE -** INSTALLATION MIT TAUCHPUMPE ODER EXTERNER PUMPE
**RU -** УСТАНОВКА С ПОГРУЖНЫМ ИЛИ ВНЕШНИМ НАСОСОМ
**PT -** INSTALAÇÃO COM BOMBA SUBMERSA OU EXTERNA
**SRB -** INSTALACIJA SA POTAPAJUĆOM ILI POVRŠINSKOM PUMPOM
**CZ -** INSTALACE S PONOŘENÝM NEBO EXTERNÍM ČERPADLEM
**RO -** INSTALARE CU POMPA SCUFUNDATĂ SAU CU POMPA LA EXTERIOR
**PL -** MONTAŻ Z POMPĄ GŁĘBINOWĄ LUB ZEWNĘTRZNĄ
**GR -** ΕΓΚΑΤΑΣΤΑΣΗ ΜΕ ΒΥΘΙΣΜΕΝΗ ΑΝΤΛΙΑ Ή ΕΞΩΤΕΡΙΚΑ
**UA -** МОНТАЖ З ЗАНУРЮВАЛЬНИМ АБО ЗОВНІШНІМ НАСОСОМ
**SI -** NAMESTITEV S POTOPNO ALI ZUNANJO ČRPALKO
**ES -** INSTALACIÓN CON BOMBA SUMERGIBLE O EXTERNA
**BG -** ИНСТАЛАЦИЯ С ПОДВИЖНА ИЛИ ВЪНШНА ПОМПА

**IT -** POSIZIONI CONSENTITE DI INSTALLAZIONE
**EN -** ALLOWED INSTALLATION POSITIONS
**F -** POSITIONS D'INSTALLATION AUTORISÉES
**AR -** التركيب مع مضخات غاطسة أو خارجية
**DE -** ERLAUBTE INSTALLATIONSPOSITIONEN
**RU -** ДОПУСТИМЫЕ ПОЛОЖЕНИЯ УСТАНОВКИ
**PT -** POSIÇÕES PERMITIDAS DE INSTALAÇÃO
**SRB -** DOZVOLJENA POZICIJA ZA INSTALACIJU
**CZ -** POVOLENÉ INSTALAČNÍ POZICE
**RO -** POZIȚII DE INSTALARE PERMISE
**PL -** DOPUSZCZALNE POZYCJE MONTAŻU POMPY
**GR -** ΕΠΙΤΡΕΠΟΜΕΝΕΣ ΘΕΣΕΙΣ ΕΓΚΑΤΑΣΤΑΣΗΣ
**UA -** ДОЗВОЛЕНІ МІСЦЯ УСТАНОВКИ
**SI -** DOVOLJENI POLOŽAJI NAMESTITVE
**ES -** POSICIONES DE INSTALACIÓN ADMITIDAS
**BG -** ПОЗВОЛЕНИ МОНТАЖНИ ПОЗИЦИИ

**IT -** INSTALLAZIONE CON BY-PASS PER ALTE PORTATE
**EN -** INSTALLATION WITH BYPASS FOR HIGH FLOW RATES
**F -** INSTALLATION AVEC BY-PASS POUR DÉBITS ÉL

22060809_GPH.IST.INW.ITA.009

**IT -** COLLEGAMENTO ELETTRICO CON POMPA TRIFASE 230 V (COLLEGAMENTO A TRIANGOLO)
**EN -** ELECTRICAL CONNECTION WITH THREE-PHASE 230 V PUMP (DELTA CONNECTION)
**F -** BRANCHEMENT ÉLECTRIQUE AVEC POMPE TRIPHASÉE 230 V (COUPLAGE TRIANGLE)
**AR -** التوصيل الكهربي مع مضخة ثلاثية الأطوار ٢٣٠ فولت (توصيل مثلثي)
**DE -** ELEKTRISCHER ANSCHLUSS MIT DREIPHASIGER PUMPE 230V (DREIECKSCHALTUNG)
**RU -** ЭЛЕКТРИЧЕСКОЕ СОЕДИНЕНИЕ С ТРЕХФАЗНЫМ НАСОСОМ 230 В (ТРЕУГОЛЬНОЕ СОЕДИНЕНИЕ)
**PT -** LIGAÇÃO ELÉTRICA COM BOMBA TRIFÁSICA 230 V (LIGAÇÃO EM TRIÂNGULO)
**SRB -** ELEKTRIČNO POVEZIVANJE SA TROFAZNOM PUMPOM 230V (POVEZIVANJE U TROUGAO)
**CZ -** ELEKTRICKÉ ZAPOJENÍ S TŘÍFÁZOVÝM ČERPADLEM 230 V (ZAPOJENÍ DO TROJÚHELNÍKU)
**RO -** LEGĂTURĂ ELECTRICĂ CU POMPĂ TRIFAZICĂ DE FAZĂ 230V (LEGĂTURĂ CU TRIUNGHI)
**PL -** PODŁĄCZENIE ELEKTRYCZNE Z POMPĄ TRÓJFAZOWĄ 230 V (PODŁĄCZENIE W TRÓJKĄT)
**GR -** ΗΛΕΚΤΡΟΛΟΓΙΚΗ ΣΥΝΔΕΣΗ ΜΕ ΤΡΙΦΑΣΙΚΗ ΑΝΤΛΙΑ 230 V (ΤΡΙΓΩΝΙΚΗ ΣΥΝΔΕΣΗ)
**UA -** ЕЛЕКТРИЧНЕ З'ЄДНАННЯ З ТРИФАЗНИМ НАСОСОМ 230 В (ТРИКУТНЕ З'ЄДНАННЯ)
**SI -** ELEKTRIČNA POVEZAVA S TRIFAZNO ČRPALKO 230 V (TRIKOTNA POVEZAVA)
**ES -** CONEXIÓN ELÉCTRICA CON BOMBA TRIFÁSICA 230 V (CONEXIÓN EN TRIÁNGULO)
**BG -** ЕЛЕКТРИЧЕСКО СВЪРЗВАНЕ С ТРИФАЗНА ПОМПА 230 V (СВЪРЗВАНЕ В ТРИЪГЪЛНИК)

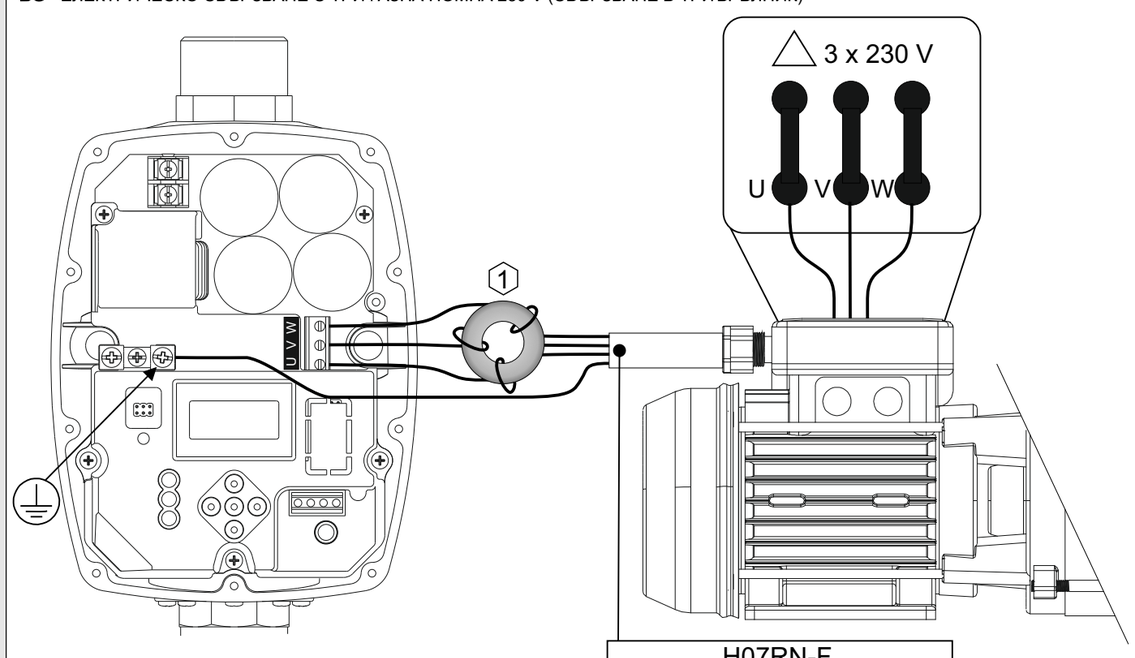


| H07RN-F | | |
|---|---|---|
| L | mm² | temp. °C |
| 0 ÷ 30 m | 1,5 mm² | 85 °C |
| > 30 m | 2,5 mm² | |

1
IT - NUCLEO DI FERRITE IN DOTAZIONE (2 PASSAGGI)
EN - SUPPLIED FERRITE RING CORE (2 TURNS)
F - NOYAU FERRITE FOURNI (2 TOURS)
AR - نواة حلقة الفريت الموردة (٢ تورنز)
DE - MITGELIEFERTER FERRITRINGKERN (2 DREHUNGEN)
RU - В КОМПЛЕКТЕ ФЕРРИТА КОЛЬЦЕВОЙ СЕРДЕЧНИК (2 ОБОРОТА)
PT - NÚCLEO DE ANEL DE FERRITE FORNECIDO (2 VOLTAS)
SRB - ДОСТАВЉЕНО ФЕРРИТНО језгро прстена (2 обрта)
CZ - VDODÁVANÉ jadro z feritového krúžku (2 OTOČENIA)
RO - INEL DE FERIT FURNIT (2 TURNURI)
PL - DOSTARCZONY RDZENIE PIERŚCIENIA FERRYTU (2 OBROTY)
GR - ΔΙΑΘΕΣΙΜΕΝΟ ΦΡΕΡΕ ΠΕΡΙΠΤΩΣΗ ΔΑΧΤΥΛΙΔΙΟΥ (2 ΓΥΡΙ)
UA - ПОСТАЧАНЕ ЯДРО FERRITE RING (2 ХОДИ)
SI - DOBAVLJENO FERRITE OBROČNO JEDRO (2 OBRTI)
ES - NÚCLEO DE ANILLO DE FERRITA SUMINISTRADO (2 VUELTAS)
BG - ДОСТАВЕНО ЯДРО FERRITE RING (2 ОБОРОТА)



**IT -** COLLEGAMENTO ELETTRICO CON POMPA MONOFASE 230 V
**EN -** ELECTRICAL CONNECTION WITH SINGLE-PHASE 230 V PUMP
**F -** BRANCHEMENT ÉLECTRIQUE AVEC POMPE MONOPHASÉE 230 V
**AR -** التوصيل الكهربي مع مضخة أحادية الطور ٢٣٠ فولت
**DE -** ELEKTRISCHER ANSCHLUSS MIT EINPHASIGER PUMPE 230V
**RU -** ЭЛЕКТРИЧЕСКОЕ СОЕДИНЕНИЕ С ОДНОФАЗНЫМ НАСОСОМ 230 В
**PT -** LIGAÇÃO ELÉTRICA COM BOMBA MONOFÁSICA 230 V
**SRB -** ELEKTRIČNO POVEZIVANJE SA MONOFAZNOM PUMPOM 230V
**CZ -** ELEKTRICKÉ ZAPOJENÍ S JEDNOFÁZOVÝM ČERPADLEM 230 V
**RO -** LEGĂTURĂ ELECTRICĂ CU POMPĂ MONOFAZICĂ 230 V
**PL -** PODŁĄCZENIE ELEKTRYCZNE Z POMPĄ JEDNOFAZOWĄ 230 V
**GR -** ΗΛΕΚΤΡΟΛΟΓΙΚΗ ΣΥΝΔΕΣΗ ΜΕ ΜΟΝΟΦΑΣΙΚΗ ΑΝΤΛΙΑ 230 V
**UA -** ЕЛЕКТРИЧНЕ З'ЄДНАННЯ З ОДНОФАЗНИМ НАСОСОМ 230 В
**SI -** ELEKTRIČNA POVEZAVA Z ENOFAZNO ČRPALKO 230 V
**ES -** CONEXIÓN ELÉCTRICA CON BOMBA MONOFÁSICA 230 V
**BG -** ЕЛЕКТРИЧЕСКО СВЪРЗВАНЕ С МОНОФАЗНА ПОМПА 230 V

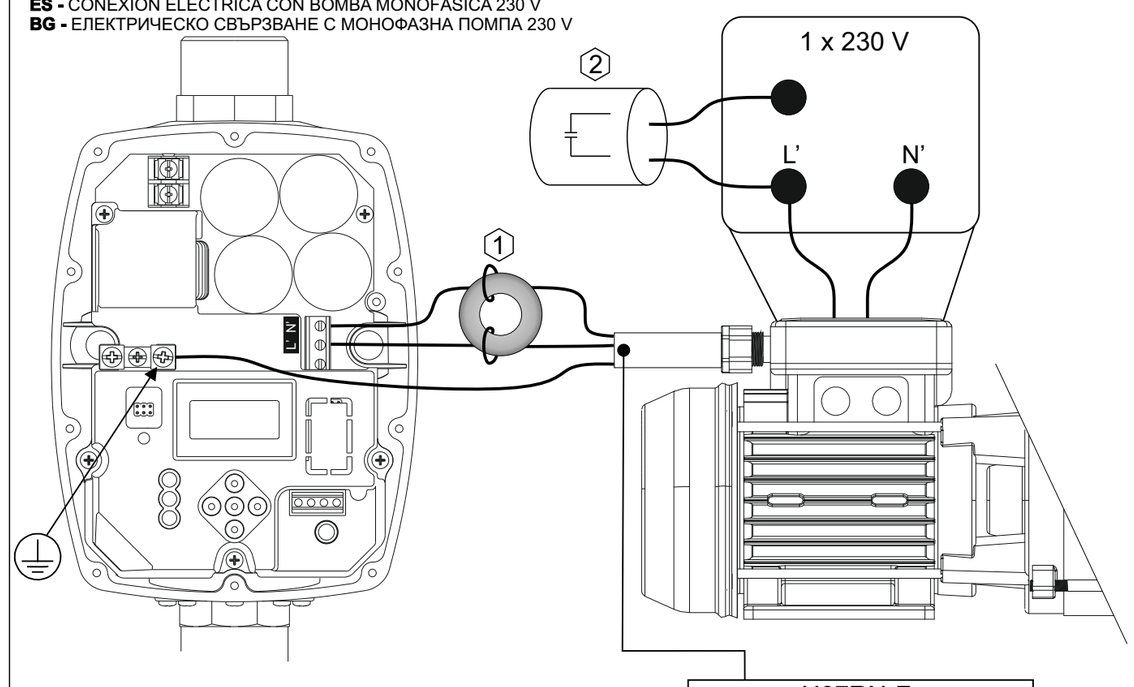


1
IT - NUCLEO DI FERRITE IN DOTAZIONE (2 PASSAGGI)
EN - SUPPLIED FERRITE RING CORE (2 TURNS)
F - NOYAU FERRITE FOURNI (2 TOURS)
AR - نواة حلقة الفريت الموردة (٢ تورنز)
DE - MITGELIEFERTER FERRITRINGKERN (2 DREHUNGEN)
RU - В КОМПЛЕКТЕ ФЕРРИТА КОЛЬЦЕВОЙ СЕРДЕЧНИК (2 ОБОРОТА)
PT - NÚCLEO DE ANEL DE FERRITE FORNECIDO (2 VOLTAS)
SRB - ДОСТАВЉЕНО ФЕРРИТНО језгро прстена (2 обрта)
CZ - VDODÁVANÉ jadro z feritového krúžku (2 OTOČENIA)
RO - INEL DE FERIT FURNIT (2 TURNURI)
PL - DOSTARCZONY RDZENIE PIERŚCIENIA FERRYTU (2 OBROTY)
GR - ΔΙΑΘΕΣΙΜΕΝΟ ΦΡΕΡΕ ΠΕΡΙΠΤΩΣΗ ΔΑΧΤΥΛΙΔΙΟΥ (2 ΓΥΡΙ)
UA - ПОСТАЧАНЕ ЯДРО FERRITE RING (2 ХОДИ)
SI - DOBAVLJENO FERRITE OBROČNO JEDRO (2 OBRTI)
ES - NÚCLEO DE ANILLO DE FERRITA SUMINISTRADO (2 VUELTAS)
BG - ДОСТАВЕНО ЯДРО FERRITE RING (2 ОБОРОТА)

2
IT - CONDENSATORE DI AVVIAMENTO POMPA
EN - PUMP STARTING CAPACITOR
F - CONDENSATEUR DE DÉMARRAGE POMPE
AR - مكثف بدء تشغيل المضخة
DE - KONDENSATOR FÜR PUMPENSTART
RU - ПУСКОВОЙ КОНДЕНСАТОР НАСОСА
PT - CONDENSADOR DE ARRANQUE DA BOMBA
SRB - KONDENZATOR ZA POKRETANJE PUMPE
CZ - KONDENZÁTOR SPUŠTĚNÍ ČERPADLA
RO - CONDENSATOR DE PORNIRE POMPĂ
PL - KONDENSATOR URUCHAMIANIA POMPY
GR - ΠΥΚΝΩΤΗΣ ΕΚΚΙΝΗΣΗΣ ΑΝΤΛΙΑΣ
UA - ПУСКОВИЙ КОНДЕНСАТОР НАСОСА
SI - KONDENZATOR ZA ZAGON ČRPALKE
ES - CONDENSADOR DE ARRANQUE DE LA BOMBA
BG - КОНДЕНЗАТОР ЗА ВКЛЮЧВАНЕ НА ПОМПАТА

| H07RN-F | | |
|---|---|---|
| L | mm² | temp. °C |
| 0 ÷ 30 m | 1,5 mm² | 85 °C |
| > 30 m | 2,5 mm² | |



**IT** - CONDIZIONI DI GARANZIA
**EN** - WARRANTY TERMS
**F** - CONDITIONS DE GARANTIE
**AR** - شروط الضمان
**DE** - GARANTIEBEDINGUNGEN
**RU** - ГАРАНТИЙНЫЕ УСЛОВИЯ
**PT** - CONDIÇÕES DA GARANTIA
**SRB** - USLOVI GARANCIJE
**CZ** - ZÁRUČNÍ PODMÍNKY
**RO** - CONDIȚII DE GARANȚIE
**PL** - WARUNKI GWARANCJI
**GR** - ΟΡΟΙ ΕΓΓΥΗΣΗΣ
**UA** - ГАРАНТІЙНІ УМОВИ
**SI** - GARANCIJSKI POGOJI
**ES** - CONDICIONES DE GARANTÍA
**BG** - ГАРАНЦИОННИ УСЛОВИЯ

**IT** - APPARECCHIATURA ELETTRONICA DA SMALTIRE SECONDO DISPOSIZIONI NAZIONALI
**EN** - ELECTRONIC EQUIPMENT TO BE DISPOSED OF IN ACCORDANCE WITH NATIONAL REGULATIONS
**F** - ÉQUIPEMENT ÉLECTRIQUE À ÉLIMINER SELON LES DISPOSITIONS NATIONALES
**AR** - أجهزة ومعدات إلكترونية يجب التخلص منها وفقاً للقواعد والتشريعات الوطنية
**DE** - ELEKTRISCHES GERÄT ENTSPRECHEND DER NATIONALEN VORSCHRIFTEN LOSWERDEN
**RU** - ЭЛЕКТРОННОЕ ОБОРУДОВАНИЕ ДЛЯ УТИЛИЗАЦИИ СОГЛАСНО НАЦИОНАЛЬНЫМ ПОЛОЖЕНИЯМ
**PT** - APARELHOS ELETRÓNICOS A ELIMINAR SEGUNDO AS DISPOSIÇÕES NACIONAIS
**SRB** - ELEKTRONSKA OPREMA KOJA SE ODLAŽE U SKLADU SA NACIONALNIM PROPISIMA
**CZ** - ELEKTRONICKÁ ZAŘÍZENÍ MUSÍ BÝT ZLIKVIDOVÁNA PODLE NÁRODNÍCH PŘEDPISŮ

**RO** - ECHIPAMENT ELECTRONIC CE TREBUIE ELIMINAT CONFORM PREVEDERILOR ÎN VIGOARE LA NIVEL NAȚIONAL
**PL** - SPRZĘT ELEKTRONICZNY, KTÓRY NALEŻY USUWAĆ ZGODNIE Z PRZEPISAMI KRAJOWYMI
**GR** - ΗΛΕΚΤΡΟΝΙΚΟΣ ΕΞΟΠΛΙΣΜΟΣ ΠΟΥ ΠΡΕΠΕΙ ΝΑ ΑΠΟΡΡΙΠΤΕΤΑΙ ΒΑΣΕΙ ΤΩΝ ΕΘΝΙΚΩΝ ΔΙΑΤΑΞΕΩΝ
**UA** - ЕЛЕКТРОННЕ ОБЛАДНАННЯ НЕОБХІДНО УТИЛІЗУВАТИ ЗГІДНО З НАЦІОНАЛЬНИМИ ПРАВИЛАМИ
**SI** - ELEKTRONSKA NAPRAVA, KI JO JE TREBA ZAVREČI V SKLADU Z NACIONALNIMI PREDPISI
**ES** - EQUIPO ELECTRÓNICO PARA DESECHAR DE ACUERDO CON LAS DISPOSICIONES NACIONALES
**BG** - ЕЛЕКТРОННО ОБОРУДВАНЕ, КОЕТО ТРЯБВА ДА СЕ УНИЩОЖИ В СЪОТВЕТСТВИЕ С НАЦИОНАЛНИТЕ ПРАВИЛА

**IT -** PREDISPOSIZIONE DEL CONTATTO AUSILIARIO
**EN -** PROVISION FOR AUXILIARY CONTACT
**F -** APPRÊTAGE DU CONTACT AUXILIAIRE
**AR -** الإعداد المسبق لوضع وصلة إضافية مساعدة
**DE -** VORBEREITUNG DES HILFSKONTAKTS
**RU -** МЕСТО ДЛЯ ВСПОМОГАТЕЛЬНОГО КОНТАКТА
**PT -** PREDISPOSIÇÃO DO CONTACTO AUXILIAR
**SRB -** MOGUĆNOST POMOĆNOG KONTAKTA
**CZ -** VYBAVENÍ PRO POMOCNÝ KONTAKT
**RO -** PREGĂTIREA CONTACTULUI AUXILIAR
**PL -** PRZYGOTOWANIE STYKU POMOCNICZEGO
**GR -** ΠΑΡΟΧΗ ΕΦΕΔΡΙΚΗΣ ΕΠΑΦΗΣ
**UA -** МІСЦЕ ДЛЯ ДОПОМІЖНОГО КОНТАКТУ
**SI -** PREDPRIPRAVA POMOŽNEGA KONTAKTA
**ES -** PREDISPOSICIÓN DEL CONTACTO AUXILIAR
**BG -** ПОДГОТОВКА НА ДОПЪЛНИТЕЛНИЯ КОНТАКТ

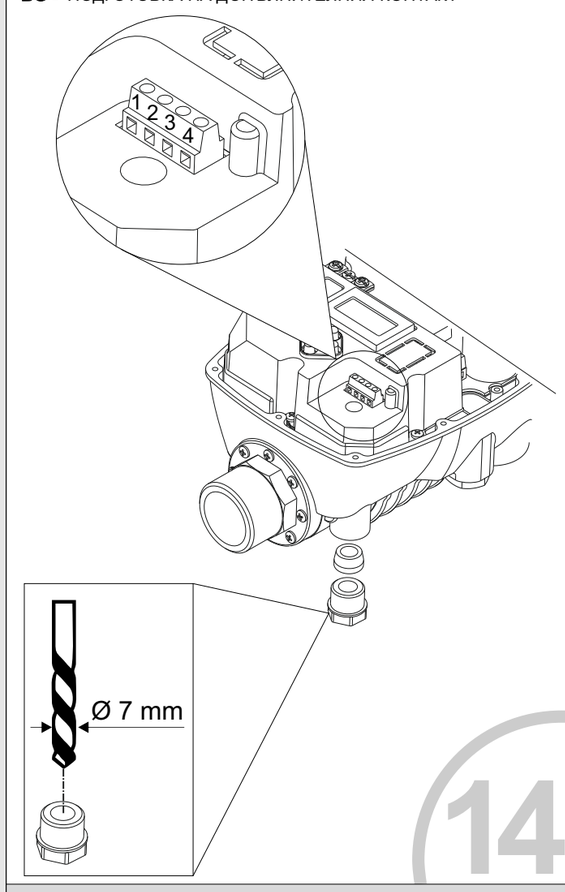


**IT -** COLLEGAMENTO IN GRUPPO DI PRESSURIZZAZIONE CON DUE POMPE E FUNZIONAMENTO MASTER/SLAVE
**EN -** CONNECTION IN A PRESSURISATION ASSEMBLY WITH TWO PUMPS AND MASTER/SLAVE OPERATION
**F -** RACCORDEMENT DE DEUX POMPES AU GROUPE DE PRESSURISATION ET FONCTIONNEMENT MASTER/SLAVE
**AR -** التوصيل في مجموعة ضغط تعزيزي مع مضختين وتشغيل MASTER/SLAVE (رئيسي/تابع)
**DE -** ANSCHLUSS IN DRUCKEINHEIT MIT ZWEI PUMPEN UND MASTER/SLAVE-BETRIEB
**RU -** СОЕДИНЕНИЕ В БУСТЕРНОЙ УСТАНОВКЕ С ДВУМЯ НАСОСАМИ И РЕЖИМОМ «ВЕДУЩИЙ / ВЕДОМЫЙ»
**PT -** LIGAÇÃO EM GRUPO DE PRESSURIZAÇÃO COM DUAS BOMBAS E FUNCIONAMENTO MASTER/SLAVE
**SRB -** POVEZIVANJE U GRUPU ZA PRESURIZACIJU SA DVE PUMPE I FUNKCIONISANJE MASTER / SLAVE
**CZ -** ZAPOJENÍ DO TLAKOVÉ JEDNOTKY SE DVĚMA ČERPADLY A FUNGOVÁNÍ MASTER/SLAVE
**RO -** LEGĂTURĂ ÎN GRUPUL DE PRESURIZARE CU DOUĂ POMPE ȘI FUNCȚIONAREA MASTER/SLAVE
**PL -** PODŁĄCZANIE W ZESPOLE ZWIĘKSZANIA CIŚNIENIA Z DWIEMA POMPAMI I PRACĄ TYPU MASTER/SLAVE.
**GR -** ΣΥΝΔΕΣΗ ΣΕ ΣΥΓΚΡΟΤΗΜΑ ΣΥΜΠΙΕΣΗΣ ΜΕ ΔΥΟ ΑΝΤΛΙΕΣ ΚΑΙ ΛΕΙΤΟΥΡΓΙΑ MASTER/SLAVE
**UA -** З'ЄДНАННЯ В БУСТЕРНІЙ УСТАНОВЦІ З ДВОМА НАСОСАМИ І РЕЖИМОМ «ВЕДУЧИЙ / ВЕДЕНИЙ»
**SI -** POVEZAVA NA TLAČNI SKLOP Z DVEMA ČRPALKAMA IN DELOVANJEM GLAVNA/POMOŽNA
**ES -** CONEXIÓN EN GRUPO DE PRESURIZACIÓN CON DOS BOMBAS Y FUNCIONAMIENTO MAESTRO/ESCLAVO
**BG -** СВЪРЗВАНЕ В ГРУПА ЗА ПОСТАВЯНЕ ПОД НАЛЯГАНЕ НА ДВЕ ПОМПИ И ФУНКЦИОНИРАНЕ МАСТЕР/ СЛЕЙВ

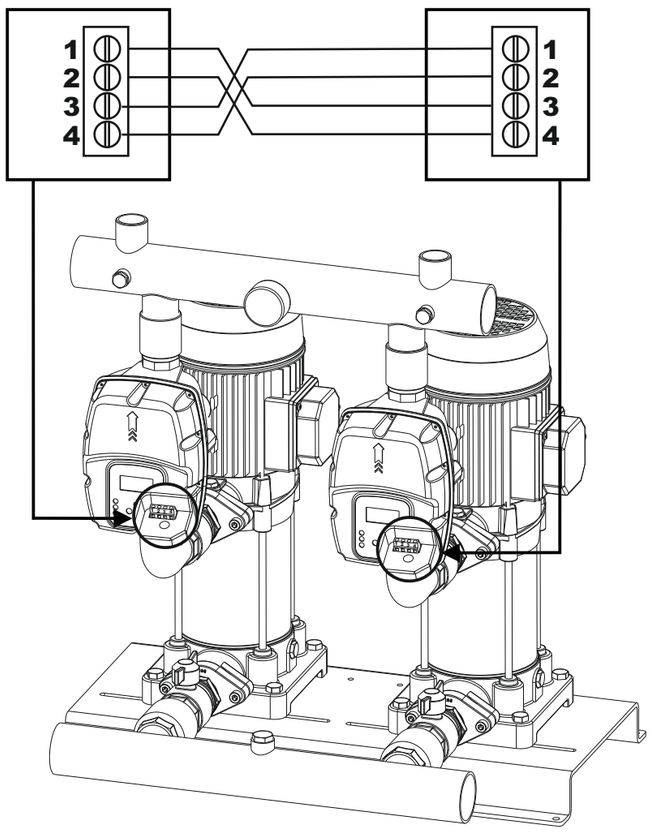


IT - CAVO ELETTRICO DI INTERCONNESSIONE CODICE ACG.CBL.4X05.100
EN - ELECTRIC INTERCONNECTING CABLE CODE ACG.CBL.4X05.100
F - CÂBLE ÉLECTRIQUE D'INTERCONNEXION CODE ACG.CBL.4X05.100
AR - كابل تيار كهربي للتوصيل البيني كود ACG.CBL.4X05.100
DE - VERMASCHUNGSSTROMKABEL CODE ACG.CBL.4X05.100
RU - КОД ЭЛЕКТРИЧЕСКОГО СОЕДИНИТЕЛЬНОГО КАБЕЛЯ ACG.CBL.4X05.100
PT - CABO ELÉTRICO DE INTERLIGAÇÃO CÓDIGO ACG.CBL.4X05.100
SRB - ELEKTRIČNI KABL ZA MEĐUPOVEZIVANJE ŠIFRA ACG.CBL.4X05.100
CZ - ELEKTRICKÝ PROPOJOVACÍ KABEL KÓD ACG.CBL.4X05.100
RO - CABLU ELECTRIC DE INTERCONECTARE COD ACG.CBL.4X05.100
PL - PRZEWÓD ELEKTRYCZNY PODŁĄCZENIA KODU ACG.CBL.4X05.100
GR - ΚΑΛΩΔΙΟ ΔΙΑΣΥΝΔΕΣΗΣ ΚΩΔΙΚΟΣ ACG.CBL.4X05.100
UA - КОД ЕЛЕКТРИЧНОГО З'ЄДНУВАЛЬНОГО КАБЕЛЮ ACG.CBL.4X05.100
SI - POVEZOVALNI ELEKTRIČNI KABEL, KODA ACG.CBL.4X05.100
ES - CABLE ELÉCTRICO DE INTERCONEXIÓN CÓDIGO ACG.CBL.4X05.100
BG - ЕЛЕКТРИЧЕСКИ КАБЕЛ ЗА ВЗАИМОВРЪЗКА КОД ACG.CBL.4X05.100

IT - PROGRAMMARE GLI STESSI PARAMETRI SU ENTRAMBI I DISPOSITIVI
EN - PROGRAM THE SAME PARAMETERS ON BOTH DEVICES
F - PROGRAMMER LES MÊMES PARAMÈTRES SUR LES DEUX DISPOSITIFS
AR - قم ببرمجة نفس معايير التشغيل لكلا الجهازين
DE - AUF BEIDEN VORRICHTUNGEN DIE GLEICHEN PARAMETER PROGRAMMIEREN
RU - ЗАПРОГРАММИРОВАТЬ ОДИНАКОВЫЕ ПАРАМЕТРЫ НА ОБОИХ УСТРОЙСТВАХ
PT - PROGRAMAR OS MESMOS PARÂMETROS EM AMBOS OS DISPOSITIVOS
SRB - PROGRAMIRATI ISTE PARAMETRE NA OBA UREĐAJA
CZ - NAPROGRAMUJTE STEJNÉ PARAMETRY NA OBĚ ZAŘÍZENÍ
RO - PROGRAMAȚI ACEȘTI PARAMETRI PE AMBELE DISPOZITIVE
PL - ZAPROGRAMOWAĆ TAKIE SAME PARAMETRY NA OBU URZĄDZENIACH
GR - ΡΥΘΜΙΣΤΕ ΤΙΣ ΙΔΙΕΣ ΠΑΡΑΜΕΤΡΟΥΣ ΚΑΙ ΣΤΙΣ ΔΥΟ ΣΥΣΚΕΥΕΣ
UA - ЗАПРОГРАМУВАТИ ОДНАКОВІ ПАРАМЕТРИ НА ОБОХ ПРИСТРОЯХ
SI - NA OBEH NAPRAVAH JE TREBA NASTAVITI ENAKE PARAMETRE
ES - PROGRAMAR LOS MISMOS PARÁMETROS EN AMBOS DISPOSITIVOS
BG - ПРОГРАМИРАЙТЕ ЕДНИ И СЪЩИ ПАРАМЕТРИ И НА ДВЕТЕ УСТРОЙСТВА

IT - PER GRUPPI A 3 O 4 POMPE USARE IL MODULO 'SIRIO X4'
EN - FOR 3 OR 4 PUMPS ASSEMBLIES USE THE 'SIRIO X4' MODULE
F - POUR LES GROUPES À 3 OU 4 POMPES, UTILISER LE MODULE SIRIO X4
AR - للمجموعات المكونة من ٣ أو ٤ مضخات استخدم النموذج 'SIRIO X4'
DE - FÜR GRUPPEN MIT 3 ODER 4 PUMPEN DAS MODUL 'SIRIO X4' VERWENDEN
RU - ДЛЯ ГРУПП ИЗ 3 ИЛИ 4 НАСОСОВ ИСПОЛЬЗУЙТЕ МОДУЛЬ 'SIRIO X4'
PT - PARA GRUPOS DE 3 OU 4 BOMBAS, USAR O MÓDULO 'SIRIO X4'
SRB - ZA GRUPE OD 3 ILI 4 PUMPE KORISTITI MODUL 'SIRIO X4'
CZ - PRO JEDNOTKY SE 3 NEBO 4 ČERPADLY POUŽIJTE MODUL 'SIRIO X4'
RO - PENTRU GRUPELE CU 3 SAU 4 POMPE FOLOSIȚI FORMULARUL 'SIRIO X4'
PL - DLA ZESPOŁU 3 LUB 4 POMP STOSOWAĆ MODUŁ „SIRIO X4".
GR - ΓΙΑ ΣΥΓΚΡΟΤΗΜΑΤΑ 3 Ή 4 ΑΝΤΛΙΩΝ, ΧΡΗΣΙΜΟΠΟΙΕΙΤΕ ΤΗ ΜΟΝΑΔΑ 'SIRIO X4'
UA - ДЛЯ ГРУП 3 З АБО 4 НАСОСІВ ВИКОРИСТОВУЙТЕ МОДУЛЬ 'SIRIO X4'
SI - ZA SKUPINE S 3 ALI 4 ČRPALKAMI UPORABITE MODUL 'SIRIO X4'
ES - PARA GRUPOS CON 3 O 4 BOMBAS UTILIZAR EL MÓDULO 'SIRIO X4'
BG - ЗА ГРУПИТЕ С 3 ИЛИ 4 ПОМПИ ИЗПОЛЗВАЙТЕ САМО ФОРМУЛЯР 'SIRIO X4'



**IT -** COLLEGAMENTO CONTATTO AUSILIARIO
**EN -** AUXILIARY CONTACT CONNECTION
**F -** RACCORDEMENT CONTACT AUXILIAIRE
**AR -** توصيل الوصلة الإضافية المساعدة
**DE -** ANSCHLUSS DES HILFSKONTAKTS
**RU -** ВСПОМОГАТЕЛЬНОЕ КОНТАКТНОЕ СОЕДИНЕНИЕ
**PT -** LIGAÇÃO DO CONTACTO AUXILIAR
**SRB -** POVEZIVANJE POMOĆNOG KONTAKTA
**CZ -** ZAPOJENÍ POMOCNÉHO KONTAKTU
**RO -** LEGĂTURĂ DE CONTACT AUXILIAR
**PL -** PODŁĄCZENIE STYKU POMOCNICZEGO
**GR -** ΣΥΝΔΕΣΗ ΕΦΕΔΡΙΚΗΣ ΕΠΑΦΗΣ
**UA -** ДОПОМІЖНЕ КОНТАКТНЕ З'ЄДНАННЯ
**SI -** POVEZAVA POMOŽNEGA KONTAKTA
**ES -** CONEXIÓN CONTACTO AUXILIAR
**BG -** СВЪРЗВАНЕ НА ПОМОЩНА ВРЪЗКА

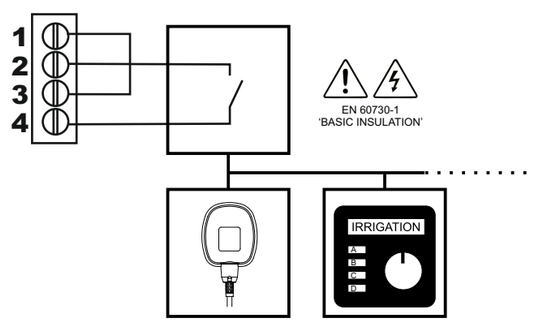


IT - CORTOCIRCUITARE I TERMINALI 1 E 3, USARE UN CONTATTO PULITO ISOLATO TRA I TERMINALI 2 E 4 PER LE FUNZIONI DI ABILITAZIONE REMOTA O DOPPIO SET-POINT DI PRESSIONE
EN - SHORT CIRCUIT THE TERMINALS 1 AND 3, USE A CLEAN CONTACT ISOLATED BETWEEN TERMINALS 2 AND 4 FOR REMOTE ENABLING FUNCTIONS OR DUAL PRESSURE SET-POINT
F - COURT-CIRCUITER LES BORNES 1 ET 3, UTILISER UN CONTACT SEC ISOLÉ ENTRE LES BORNES 2 ET 4 POUR LES FONCTIONS D'ACTIVATION À DISTANCE OU LE DOUBLE POINT DE CONSIGNE DE PRESSION
AR - قم بقطع دائرة طرفي التوصيل ١ و٣، استخدم وصلة نظيفة معزولة بين طرفي التوصيل ٢ و٤ لوظائف التشغيل عن بعد أو نقطة الضبط المزدوجة للضغط (SET-POINT)
DE - DIE ANSCHLÜSSE 1 UND 3 KURZSCHLIESSEN, EINEN SAUBEREN ISOLIERTEN KONTAKT ZWISCHEN DEN KLEMMEN 2 UND 4 FÜR DIE FUNKTIONEN FERNAKTIVIERUNG ODER ZWEITER DRUCK-SETPOINT VERWENDEN.
RU - ЗАКОРОТИТЬ КЛЕММЫ 1 И 3, ИСПОЛЬЗОВАТЬ ИЗОЛИРОВАННЫЙ ЧИСТЫЙ КОНТАКТ МЕЖДУ КЛЕММАМИ 2 И 4 ДЛЯ ФУНКЦИЙ УДАЛЕННОГО ПОДКЛЮЧЕНИЯ ИЛИ ДВОЙНОГО ЗАДАНИЯ ДАВЛЕНИЯ.
PT - CURTO-CIRCUITAR OS TERMINAIS 1 E 3, USAR UM CONTACTO LIMPO ISOLADO ENTRE OS TERMINAIS 2 E 4 PARA AS FUNÇÕES DE HABILITAÇÃO REMOTA OU SET-POINT DUPLO DE PRESSÃO
SRB - KRATKO SPOJITI TERMINALE 1 I 3, KORISTITI IZOLOVANI ČISTI KONTAKT IZMEĐU TERMINALA 2 I 4 ZA POKRETANJE NA DALJINU ILI DUPLO PODEŠAVANJE PRITISKA
CZ - ZKRATUJTE KONCOVKY 1 A 3, POUŽIJTE ČISTÝ IZOLOVANÝ KONTAKT MEZI KONCOVKAMI 2 A 4 PRO FUNKCE DÁLKOVÉ AKTIVACE NEBO DVOJITÝ SET-POINT TLAKU
RO - SCURTCIRCUITAȚI TERMINALELE 1 ȘI 3, UTILIZAȚI UN CONTACT CURAT IZOLAT ÎNTRE TERMINALELE 2 ȘI 4 PENTRU FUNCȚIILE DE ACTIVARE DE LA DISTANȚĂ SAU SET-POINT DUBLU DE PRESIUNE
PL - ZEWRZEĆ KOŃCÓWKI 1 I 3, UŻYĆ IZOLOWANEGO STYKU BEZNAPIĘCIOWEGO POMIĘDZY KOŃCÓWKAMI 2 I 4 DO FUNKCJI AKTYWACJI ZDALNEJ LUB PODWÓJNEJ NASTAWY CIŚNIENIA.
GR - ΒΡΑΧΥΚΥΚΛΩΣΤΕ ΤΑ ΤΕΡΜΑΤΙΚΑ 1 ΚΑΙ 3, ΧΡΗΣΙΜΟΠΟΙΗΣΤΕ ΚΑΘΑΡΗ ΜΟΝΩΜΕΝΗ ΕΠΑΦΗ ΑΝΑΜΕΣΑ ΣΤΑ ΤΕΡΜΑΤΙΚΑ 2 ΚΑΙ 4 ΓΙΑ ΤΙΣ ΛΕΙΤΟΥΡΓΙΕΣ ΑΠΟΜΑΚΡΥΣΜΕΝΗΣ ΕΝΕΡΓΟΠΟΙΗΣΗΣ Ή ΔΙΠΛΟΥ SET-POINT ΠΙΕΣΗΣ
UA - ЗАКОРОТИТИ КЛЕМИ 1 І 3, ВИКОРИСТОВУВАТИ ІЗОЛЬОВАНИЙ ЧИСТИЙ КОНТАКТ МІЖ КЛЕМАМИ 2 І 4 ДЛЯ ФУНКЦІЙ ВІДДАЛЕНОГО ПІДКЛЮЧЕННЯ АБО ПОДВІЙНОГО ЗАВДАННЯ ТИСКУ.
SI - V KRATKI STIK POVEŽITE TERMINALA 1 IN 3, UPORABITE ČIST KONTAKT, IZOLIRAN PROTI TERMINALOMA 2 IN 4 ZA FUNKCIJE DALJINSKEGA KRMILJENJA ALI NAMESTITVE PODVOJENE TLAČNE TOČKE.
ES - CORTOCIRCUITAR LOS TERMINALES 1 Y 3, UTILIZAR UN CONTACTO SECO AISLADO ENTRE LOS TERMINALES 2 Y 4 PARA LAS FUNCIONES DE HABILITACIÓN A DISTANCIA O DOBLE SET-POINT DE PRESIÓN
BG - НАПРАВЕТЕ КЪСО СЪЕДИНЕНИЕ НА ТЕРМИНАЛИ 1 И 3, ИЗПОЛЗВАЙТЕ ЧИСТО ИЗОЛИРАНО СВЪРЗВАНЕ МЕЖДУ ТЕРМИНАЛИ 2 И 4 ЗА ФУНКЦИИТЕ ЗА ДИСТАНЦИОННО АКТИВИРАНЕ ИЛИ ДВОЕН СЕТ-ПОИНТ ЗА НАЛЯГАНЕ



**IT -** INSERIMENTO SCHEDE AUSILIARIE (I/O E WiFi)
**EN -** AUXILIARY BOARD INSTALLATION (I/O & WiFi)
**F -** INTRODUCTION CARTES AUXILIAIRES (E/S ET Wi-Fi)
**AR -** إدخال بطاقات إضافية مساعدة (I/O وشبكة واي فاي)
**DE -** EINSETZEN VON ZUSATZKARTEN (I/O UND WiFi)
**RU -** ВСТАВКА ВСПОМОГАТЕЛЬНЫХ КАРТ (I / O И Wi-Fi)
**PT -** POSICIONAMENTO DAS PLACAS AUXILIARES (I/O E WiFi)
**SRB -** UBACIVANJE POMOĆNIH PLOČICA (I/O I WiFi)
**CZ -** ZAVEDENÍ POMOCNÝCH DESEK (I/O A WiFi)
**RO -** INTRODUCEREA FIȘELOR AUXILIARE (I/O ȘI WiFi)
**PL -** WPROWADZANIE KART DODATKOWYCH (I/O I WiFi)
**GR -** ΕΙΣΑΓΩΓΗ ΕΦΕΔΡΙΚΩΝ ΠΛΑΚΕΤΩΝ (I/O ΚΑΙ WiFi)
**UA -** ВСТАВКА ДОПОМІЖНИХ КАРТ (I / O І WI-FI)
**SI -** VSTAVLJANJE POMOŽNIH KARTIC (I/O IN WiFi)
**ES -** INTRODUCCIÓN DE LAS TARJETAS AUXILIARES (E/S Y WiFi)
**BG -** ПОСТАВЯНЕ НА ПОМОЩНИ СХЕМИ (I/O И WiFi)

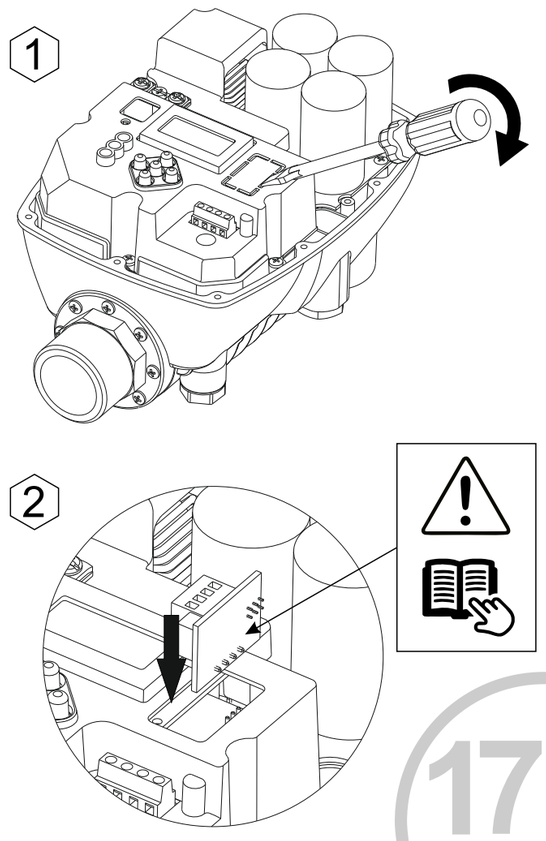


**IT -** PRIMA ACCENSIONE E PROGRAMMAZIONE INIZIALE
**EN -** FIRST POWER-ON AND INITIAL PROGRAMMING
**F -** PREMIER DÉMARRAGE ET PROGRAMMATION INITIALE
**AR -** التشغيل لأول مرة والبرمجة الأولية
**DE -** ERSTEINSCHALTUNG UND ANFANGSPROGRAMMIERUNG
**RU -** ПЕРВЫЙ ЗАПУСК И НАЧАЛЬНОЕ ПРОГРАММИРОВАНИЕ
**PT -** PRIMEIRO FUNCIONAMENTO E PROGRAMAÇÃO INICIAL
**SRB -** PRVO POKRETANJE I POČETNO PROGRAMIRANJE
**CZ -** PRVNÍ SPUŠTĚNÍ A POČÁTEČNÍ NAPROGRAMOVÁNÍ
**RO -** PRIMA PORNIRE ȘI PROGRAMAREA INIȚIALĂ
**PL -** PIERWSZE WŁĄCZENIE I PROGRAMOWANIE WSTĘPNE
**GR -** ΠΡΩΤΗ ΕΝΕΡΓΟΠΟΙΗΣΗ ΚΑΙ ΑΡΧΙΚΟΣ ΠΡΟΓΡΑΜΜΑΤΙΣΜΟΣ
**UA -** ПЕРШИЙ ЗАПУСК І ПОЧАТКОВЕ ПРОГРАМУВАННЯ
**SI -** PRVI VKLOP IN ZAČETNO PROGRAMIRANJE
**ES -** PRIMER ENCENDIDO Y PROGRAMACIÓN INICIAL
**BG -** ПЪРВО ВКЛЮЧВАНЕ И ПЪРВОНАЧАЛНО ПРОГРАМИРАНЕ

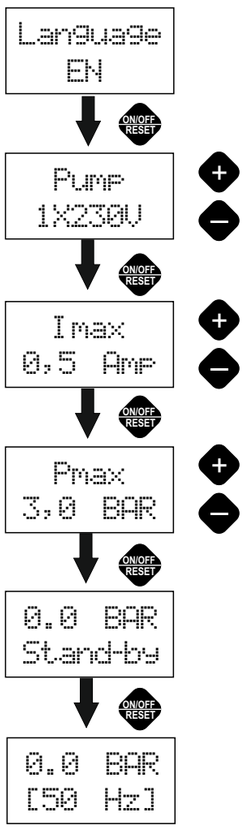


| | | |
|---|---|---|
| MAX | 3 X 230 V | |
| MIN | 1 X 230 V | |

| | | |
|---|---|---|
| MAX | 1 ph. XP | 14,5 A |
| | 1 ph. | 11 A |
| | 3 ph. | 10 A |
| MIN | | 0,5 A |

| | |
|---|---|
| MAX | 8,0 BAR |
| MIN | 0,5 BAR |



**IT -** DATI TECNICI
**EN -** TECHNICAL DATA
**F -** DONNÉES TECHNIQUES
**AR -** البيانات الفنية
**DE -** TECHNISCHE DATEN
**RU -** ТЕХНИЧЕСКИЕ ДАННЫЕ
**PT -** DADOS TÉCNICOS
**SRB -** TEHNIČKI PODACI
**CZ -** TECHNICKÁ DATA
**RO -** DATE TEHNICE
**PL -** DANE TECHNICZNE
**GR -** ΤΕΧΝΙΚΑ ΣΤΟΙΧΕΙΑ
**UA -** ТЕХНІЧНІ ДАНІ
**SI -** TEHNIČNI PODATKI
**ES -** DATOS TÉCNICOS
**BG -** ТЕХНИЧЕСКИ ДАННИ

| | UNIVERSAL | UNIVERSAL XP |
|---|---|---|
| | 230 V 50/60 Hz 16 A max. | |
| | 1ph. - 